超微量雙液點膠機

雙液自動計量混合點膠機

TWIN SOLID PUMP SYSTEM

TSP シリーズ

超微量 輕量 小型

一次迴轉可吐出0.015／0.050／0.150／0.450／0.900ml 的超微量吐出型SOSEY-SOLID® PUMP系列

Featuring SOSEY-SOLID®pump system capable of dispensing super small amounts of 0.015/0.050/0. 1 50/0.450/0.900ml.

非常適合低比重到高比重，低粘度到高粘度材料、黏著劑、導電漿料、 導熱矽脂、UV樹脂、蠟膏等其他液體材料。

Perfect for low-gravity to high-gravity, low-viscosity to high-viscosity materials，adhesives, conductive paste, thermal grease, UV resin, wax paste and other liquid materials.

適用於其他液體材料
※根據材料或填料的類型，可能無法使用或零件磨損。
Depending on the type of material or filler,it may be unusable or part wear may be faster.

隨附簡單操作的控制器，可立即上手。
Comes with simple operation controller. It can be used immediately.

非常輕巧，可搭配桌上型機械手臂使用。※機械手臂另售
It is extremely light and easy to incorporate onto a tabletop robot. ※Robot sold separately.

用途

智能手機等芯片黏接、電子元器件內部灌封間隙填料用等。

Adhesive chip on smartphone,potting inside electronic components, gap filler coating, etc.

■ 外型尺寸/零件名稱(單位：mm)

Dimensions / Part Names (Unit: mm)

SUPER SHOT SERIES【TSPシリーズ】

① 驅動馬達
Pump drive motor
② 入料口
Material connection
③ 計量部位
Metering section
④ 靜態混合管
Static mixer
⑤ 馬達連接線

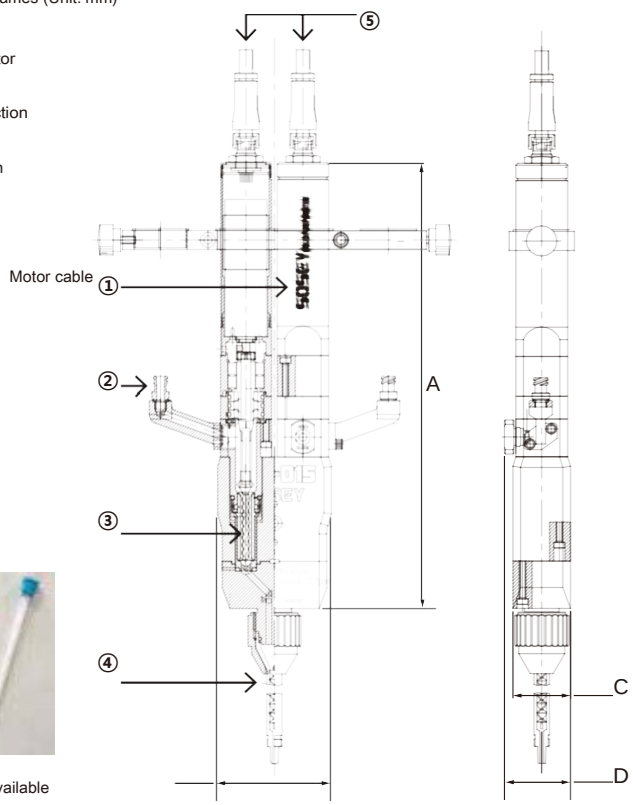

多種尺寸可選 B
Various sizes available

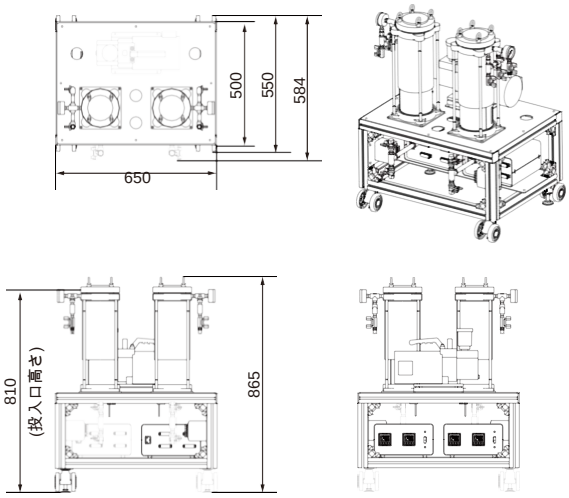

■ 選項Optional
(4L桶子單位)(4L tank unit)

■ 主機規格 Main Unit Specifications

※ 數值為設計理論值，不保證本設備性能。＊可根據配比選擇
※ Numerical value is the design theoretical value and does not warrant the performance of this device.

名稱Name	TSP-015	TSP-050	TSP-150	TPS-500	TSP-1000
泵尺寸(單側)Pump size (one side)	0.015ml/rev	0.050 ml/rev	0.150 ml/rev	0.450 ml/rev	0.900 ml/rev
馬達轉速Pump drive motor speed	～120rpm ※因材料而異Differs by material				
最大吐出量 Maximum amount dispensed (one side)	0.03 ml/s	0.10 ml/s	0.30 ml/s	0.90 ml/s	1.80 ml/s
最小吐出量 Minimum amount dispensed (one side)	0.0005 ml/s	0.0017 ml/s	0.0050 ml/s	0.0150 ml/s	0.0300 ml/s
吐出精度Dispensing precision	±1%※因材料而異Differs by material				
材料供給方式 Material dispensing method	PT1/4				
材料供給壓力 Material supply pressure	~.06MPa				
材料黏度Material viscosity	More than 200,000mPa・s				
可使用溫度Usable temperature	~50℃				
驅動馬達Pump drive motor	伺服馬達Servo motor				
重量Unit weight	1.12kg		1.66kg		1.85kg
混合棒Mixer	靜態混合管徑/葉片數可選擇※多種可選Possible to select diameter / number of elements				
A(mm)	235		283		319.5
B(mm)	60		65		65
C(mm)	30		32		32
D(mm)	34.5		36.5		36.5

■ 控制器規格 Controller Specifications

電源供應Power supply	單相Single phase 100V 50/60Hz
耗電量Power consumption	200W
吐出記憶模式Dispensed pattern memories	15種模式*可以通過外部I / O選擇 15 patterns ※Selectable by external I/O
驅動模式Operation mode	時間吐出/連續吐出/配合比 Timer dispensing/continuous dispensing/metering dispensing
氣壓供給Air supply for syringe pressurization	φ6氣源 可使用控制器內建之調壓閥調整0-0.6MPa Φ6 air supply Capable of adjusting air pressurization in the range of 0–0.6 MPa with built-in regulator

*型號規格和外觀如有更改，恕不另行通知。產品無防爆或防水。
*除上述以外的所有規格均為特殊規格（選購件），因此如果您有任何要求，請聯繫我們的銷售人員。
*Specifications and outside appearance may change without advanced notice.
*The device is not explosion- or water-proof.
*Special specifications other than those noted above are available (optional). Please inquire with our sales representative if you wish to add optional specifications.

台灣索世工業有限公司
網址：https://www.sosey.com.tw
TEL：02-26989166
地址：新北市汐止區新台五路一段79號6樓之9