用於高黏度材料的氣動供給泵浦

吸入式供給泵浦

SOSEY RECIPROCATING CAN PUMP

SRCP

壓盤式供膠機

型號　SRCP-101N/103N/105N/1800N
配備氣動活塞泵。
高黏度材料(油脂、膠黏劑、密封膠)可在高壓下直接從料桶中送出。

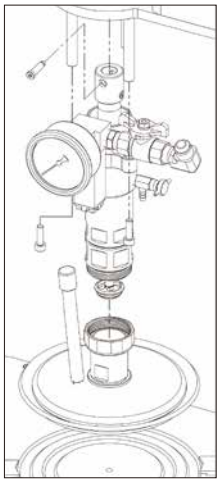

由於氣動馬達和活塞泵可以分離，因此維護很容易。

僅在氣壓下運行，無須電源。
※ 沒有下限檢測等附加規格時

⊕用途

用於太陽能電池框架、水槽、人造大理石、液體盤等的黏合劑和密封劑。

液体自動制御のパイオニア
日本ソセー工業株式会社

国内拠点
■ 本社工場 ｜ 営業部 ■ 営業本部(東日本エリア) ■ 中日本エリア ■ 西日本エリア

海外拠点
■ SOSEY TAIWAN ■ SOSEY CHINA ■ SOSEY KOREA

■尺寸圖／各部名稱(單位mm)

SRCP-101N／103N／105N

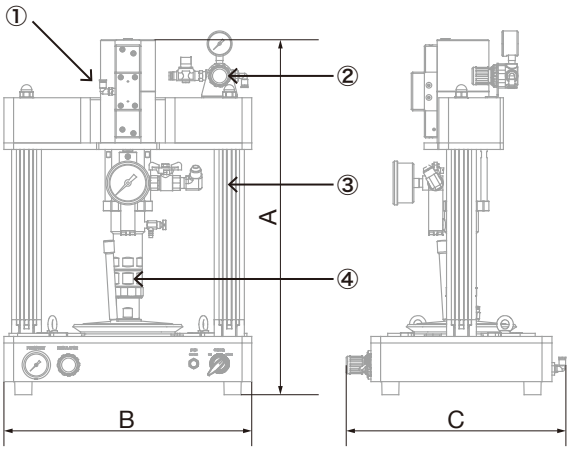

SRCP-1800N

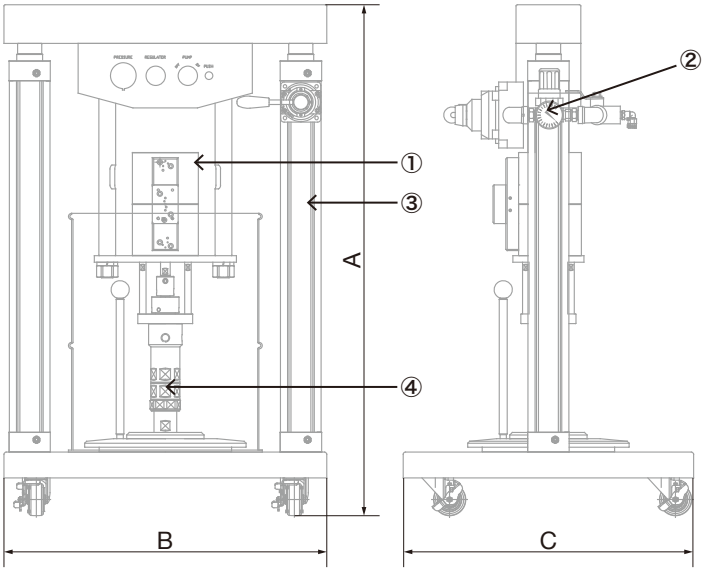

① 氣動馬達(用於泵驅動)
② 1次氣壓連接
③ 氣缸(升降泵用)
④ 幫浦機構部

■機器規格 ※數值為設計理論值，不保證本設備的性能。

型式	SRCP-101N／103N／105N	SRCP-1800N
增壓比	10:1(20:1)	20:1(10:1)
適用桶	101N:1kg／103N:3kg／105N:5kg	20kg
最大吐出壓力	7.0(14.0)MPa	14.0(7.0)MPa
吐出量	20ml／cycle	
材料黏度範圍	1,000～600,000mPa･s	
工作壓力	Min0.2～Max0.7MPa	
耗氣量	27L(43L)／min 0.4MPa　60cycle／min	43L(27L)／min 0.4MPa　60cycle／min
觸液部材質	缸體：AL2024 密封墊：UHMW-PE,PTFE,FKM 壓桿：SUS303F 壓盤：AL2024 固定板：TPE or NBR	
出料口	Rc1／4(選項3／8)	
氣壓供給	Φ6.0	
重量	18kg	40kg
A(mm)	550	790
B(mm)	384	500
C(mm)	340	450

※型號規格、外觀等如有變更，恕不另行通知。 *不防爆或防水。
※上述以外的所有規格均為特殊規格（選項），因此如果您有要求，請聯繫我們的銷售代表。

御見積はこちらへ 日本ソセー工業 検索
簡単に依頼できる見積フォーマット掲載中

液体自動制御のパイオニア
日本ソセー工業株式会社
http://www.sosey.co.jp/

■ 本社工場 TEL(052)612-7321㈹
営業部
■ 営業本部（東日本エリア） TEL(03)3455-7141㈹
■ 中日本エリア TEL(052)613-2511㈹
■ 西日本エリア TEL(06)6303-7141㈹

●ご用命は下記へ